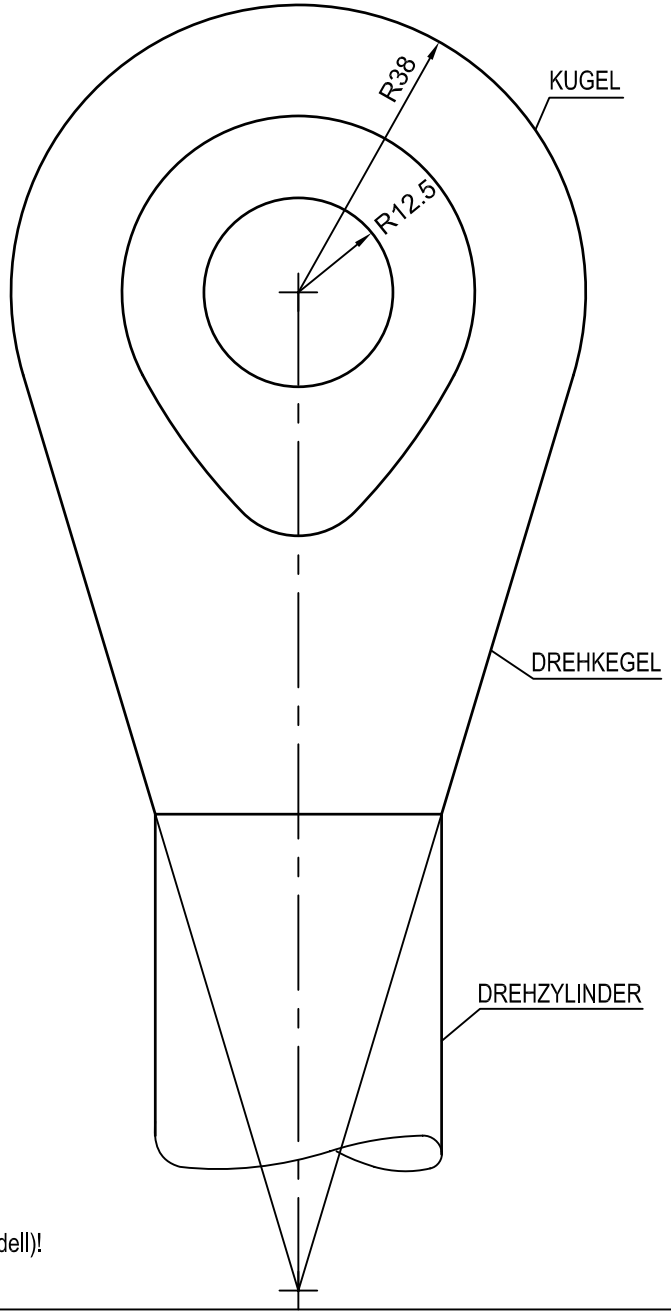

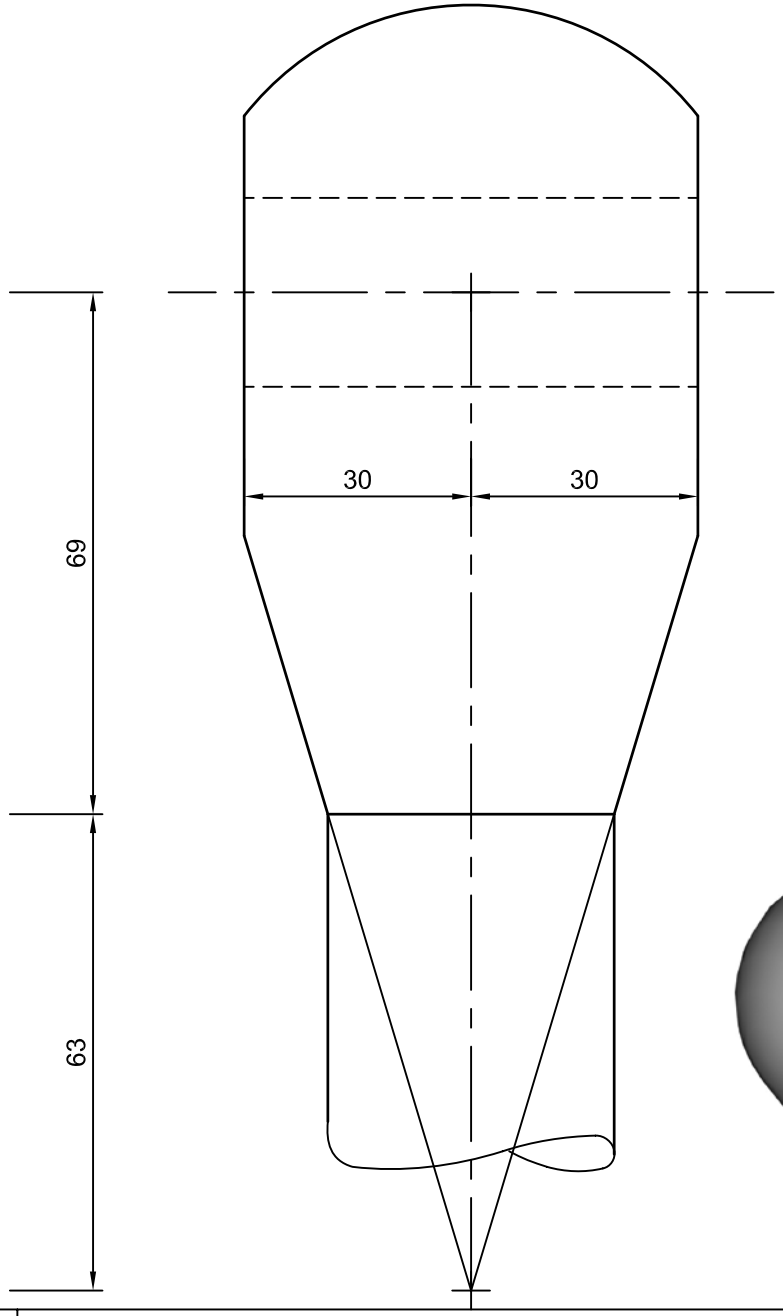

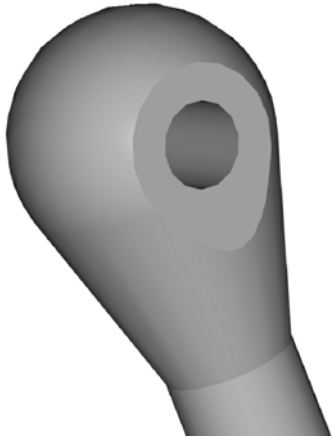

Gesucht:

Schattiertes axonometrisches Schaubild des gegebenen Objekts.

Verwende SOLIDS (Volumenmodell)!