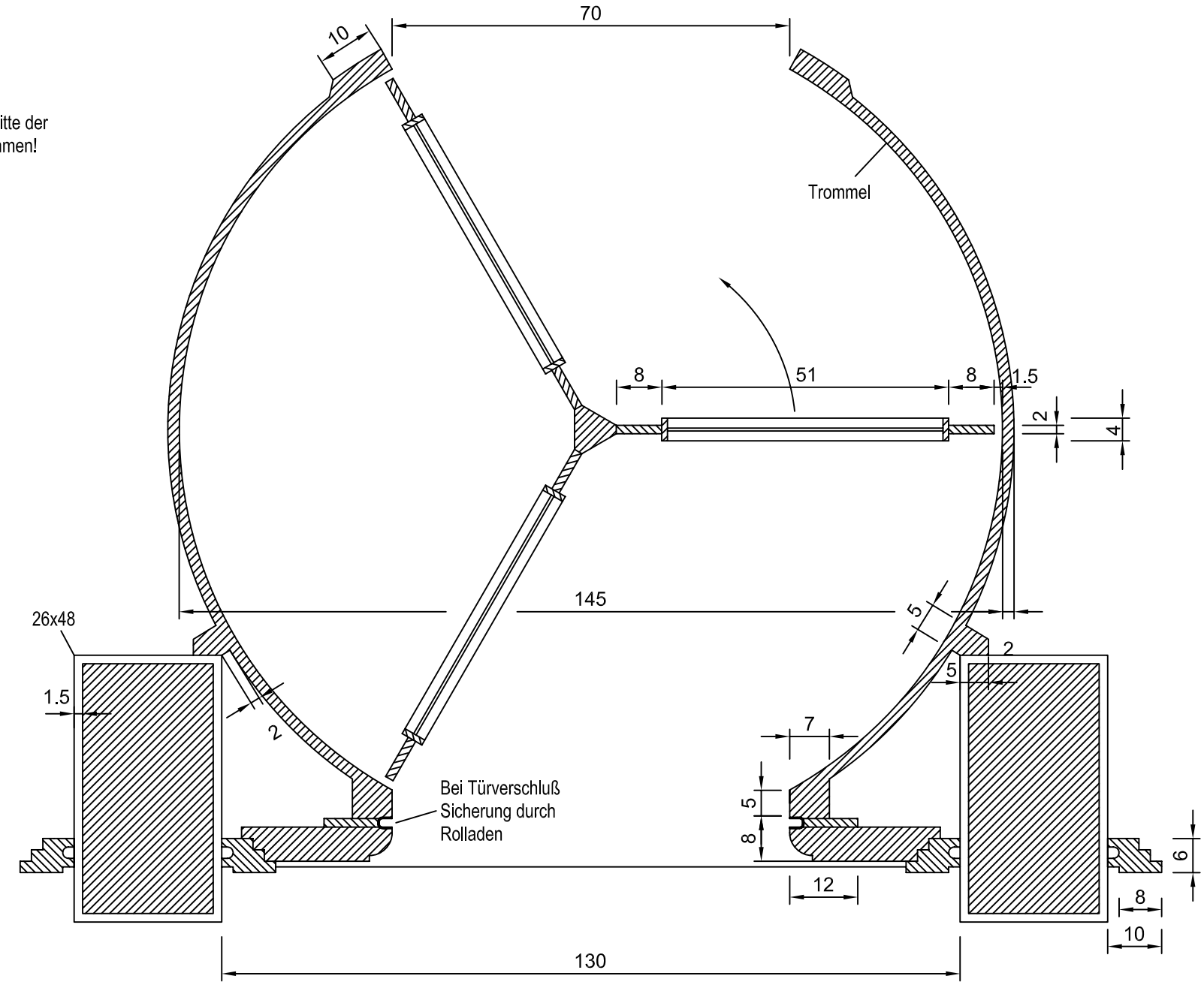Fehlende Maße bitte der
Zeichnung entnehmen!