2.Programm/ SS 2003

Fernsehturm

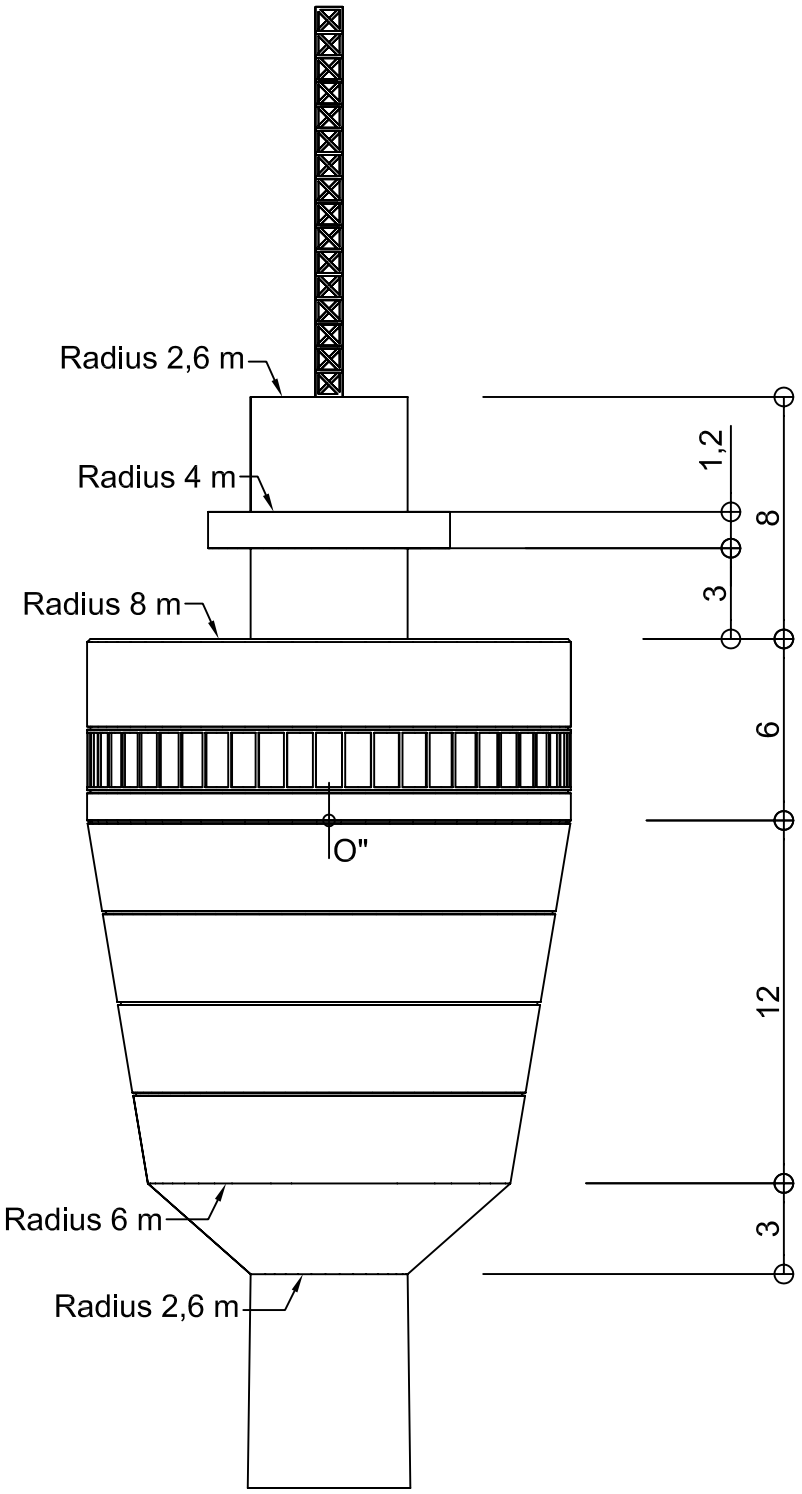

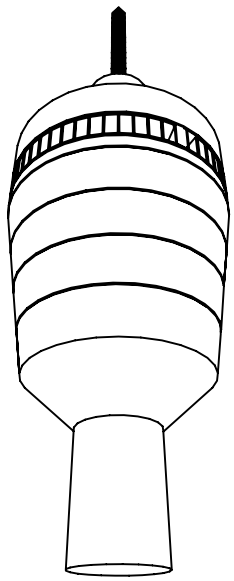

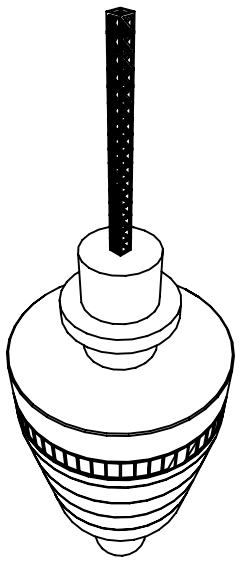

Der im Kreuzriss gegebene Baukörper ist in der angegebenen axonometrischen **Untersicht** darzustellen.
Auf Geschoß- und Fensterteilung kann verzichtet werden.
Bestimmen Sie insbesondere Scheitel und Scheitelkrümmungskreise der Ellipsen, sowie die Kegelumrisse und die Umrisspunkte mittels Kugelmethode.
Der Ursprung O^n (-50/20) ist auf Blattmitte DIN A3 bezogen.
Darzustellender Maßstab ist 1:200, Maße in Metern.

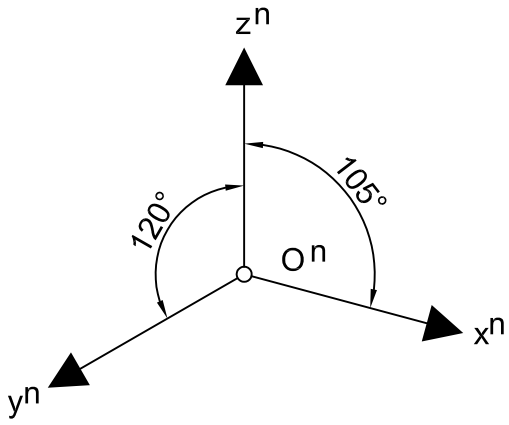

GEOMETRIE