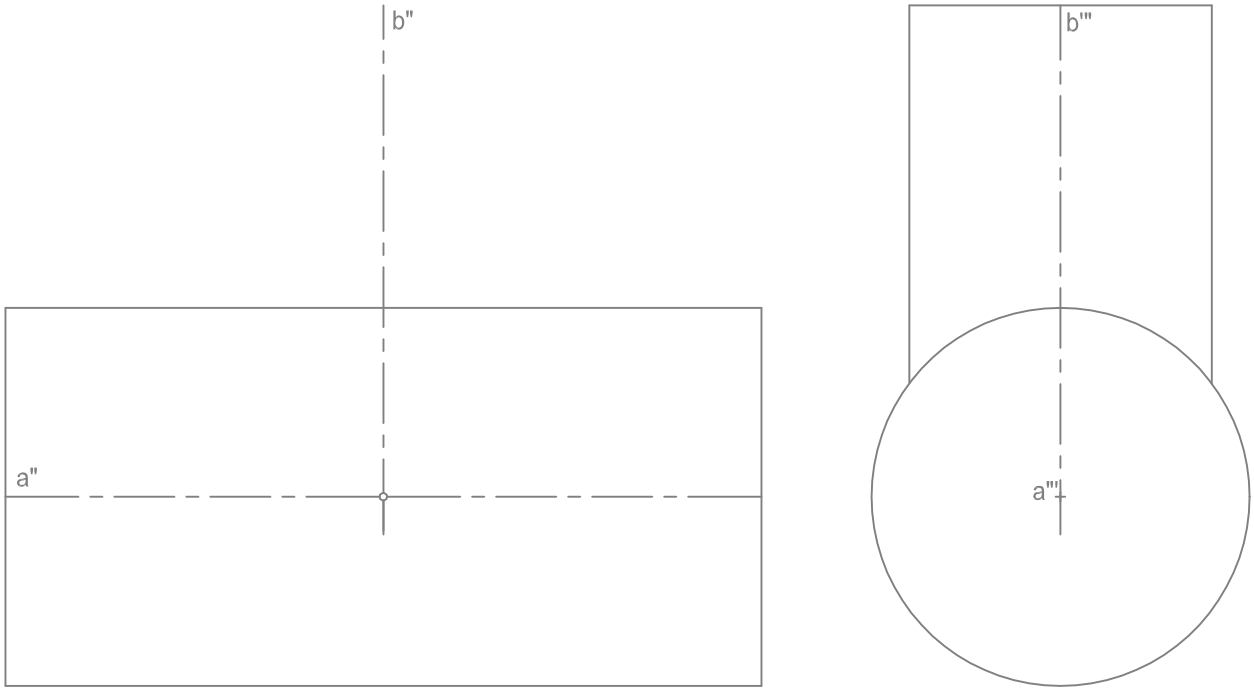

Fall1: Drehzylinder mit schneidenden Achsen a,b
Methode: Hilfskugeln mit Mittelpunkt im Achsenschnittpunkt oder Hilfsebenen parallel zu a und b

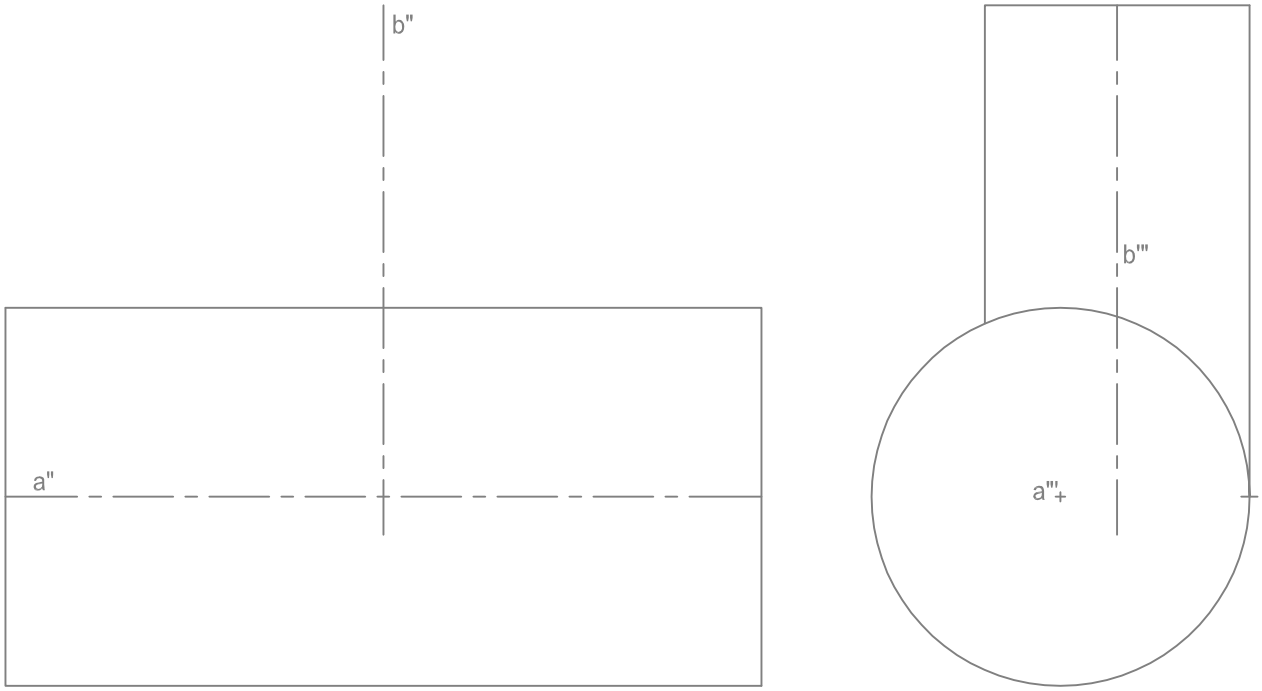

Fall2: Drehzylinder mit windschiefen Achsen a,b
Methode: Hilfsebenen parallel zu a und b.