12. Tafelübung

Stahlbogenbrücke

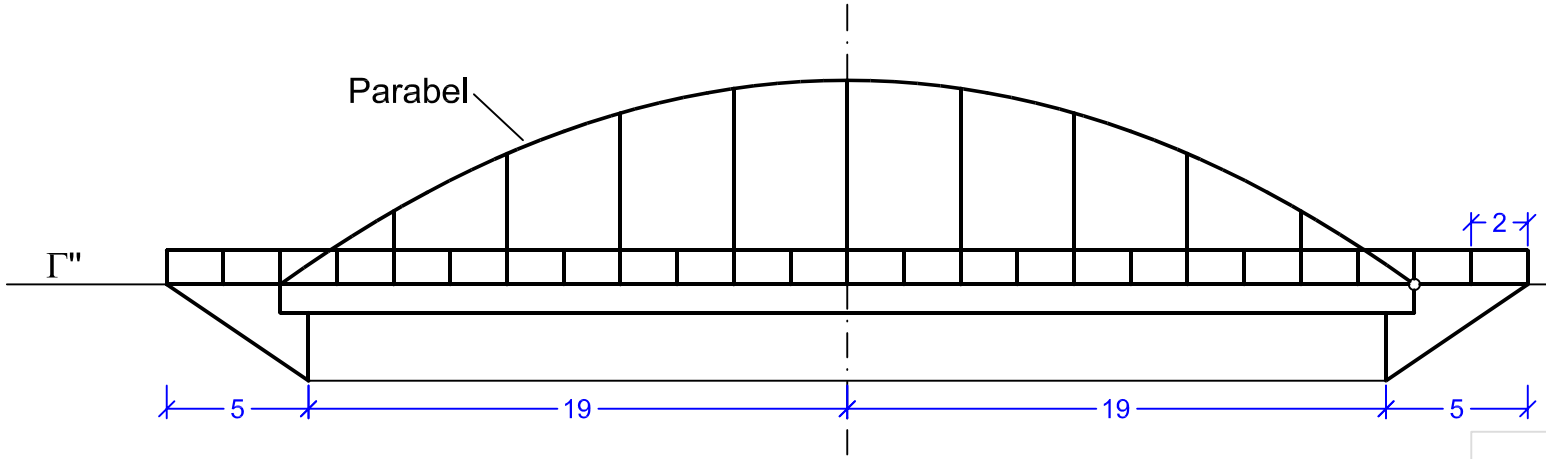

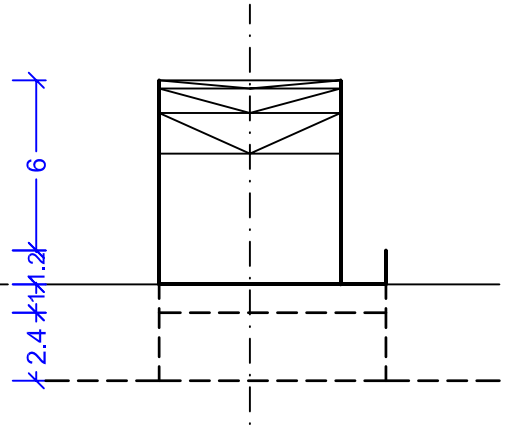

Stellen Sie das durch Grund- und Aufriss gegebene Gebäude in der angegebenen Perspektive bei lotrechter Bildebene dar.

H 21 cm vom linken und
24 cm vom unteren Blattrand

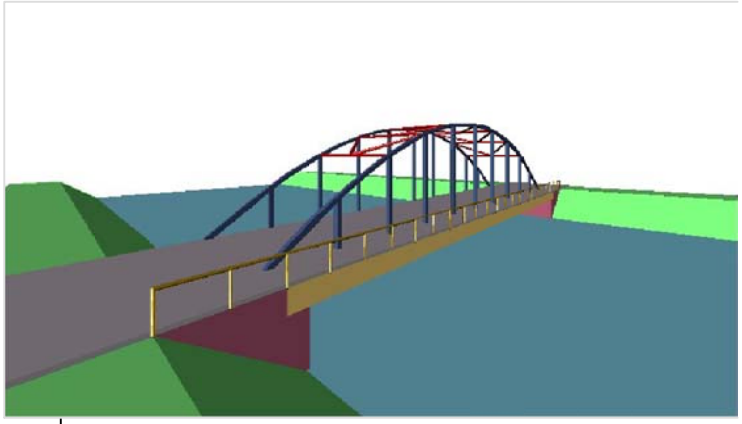

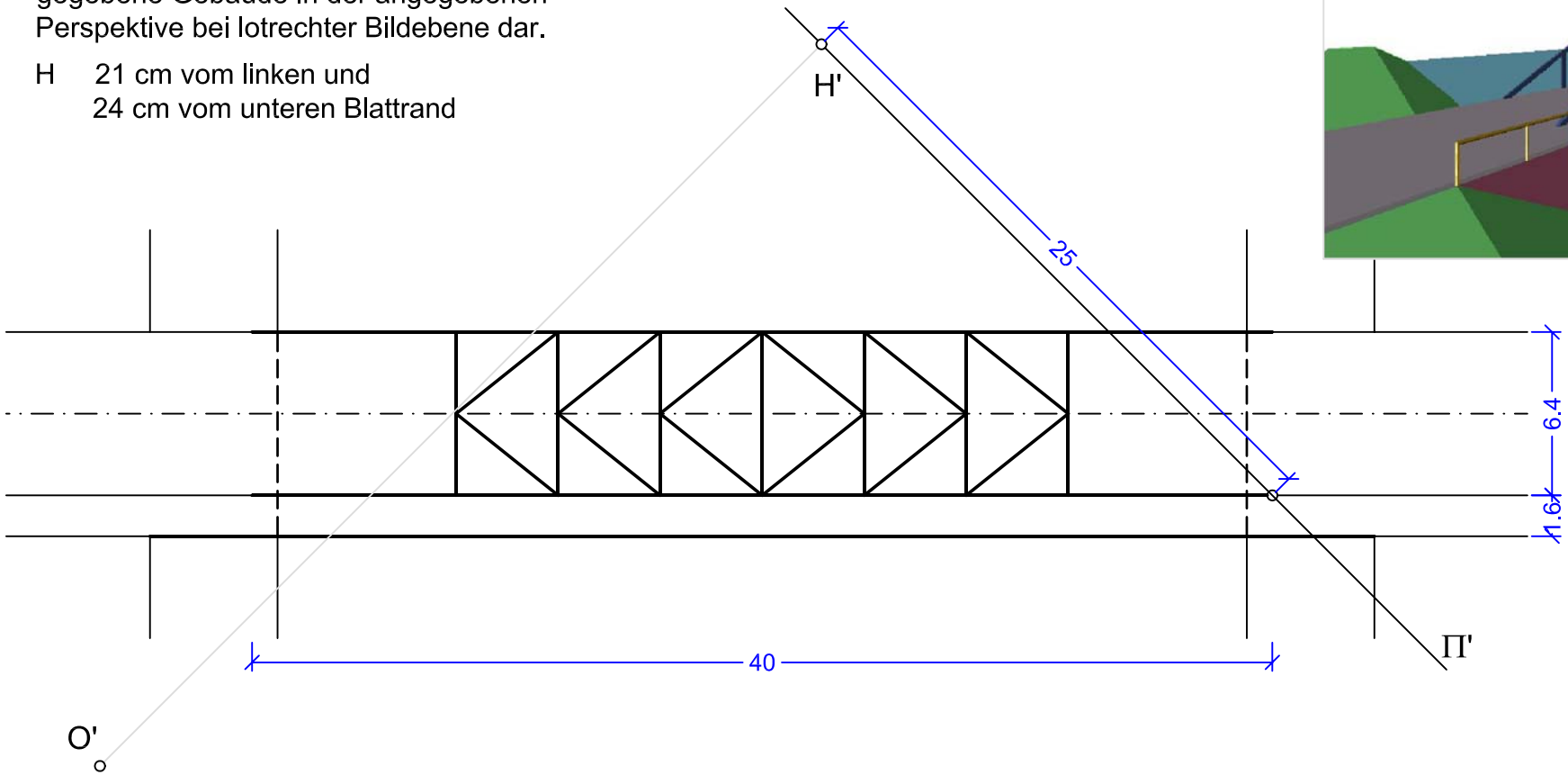

Aughöhe a = 4,6 m
Augdistanz d = 40 m

Maße in m
Maßstab 1:200
DIN A3 Querformat

GEOMETRIE