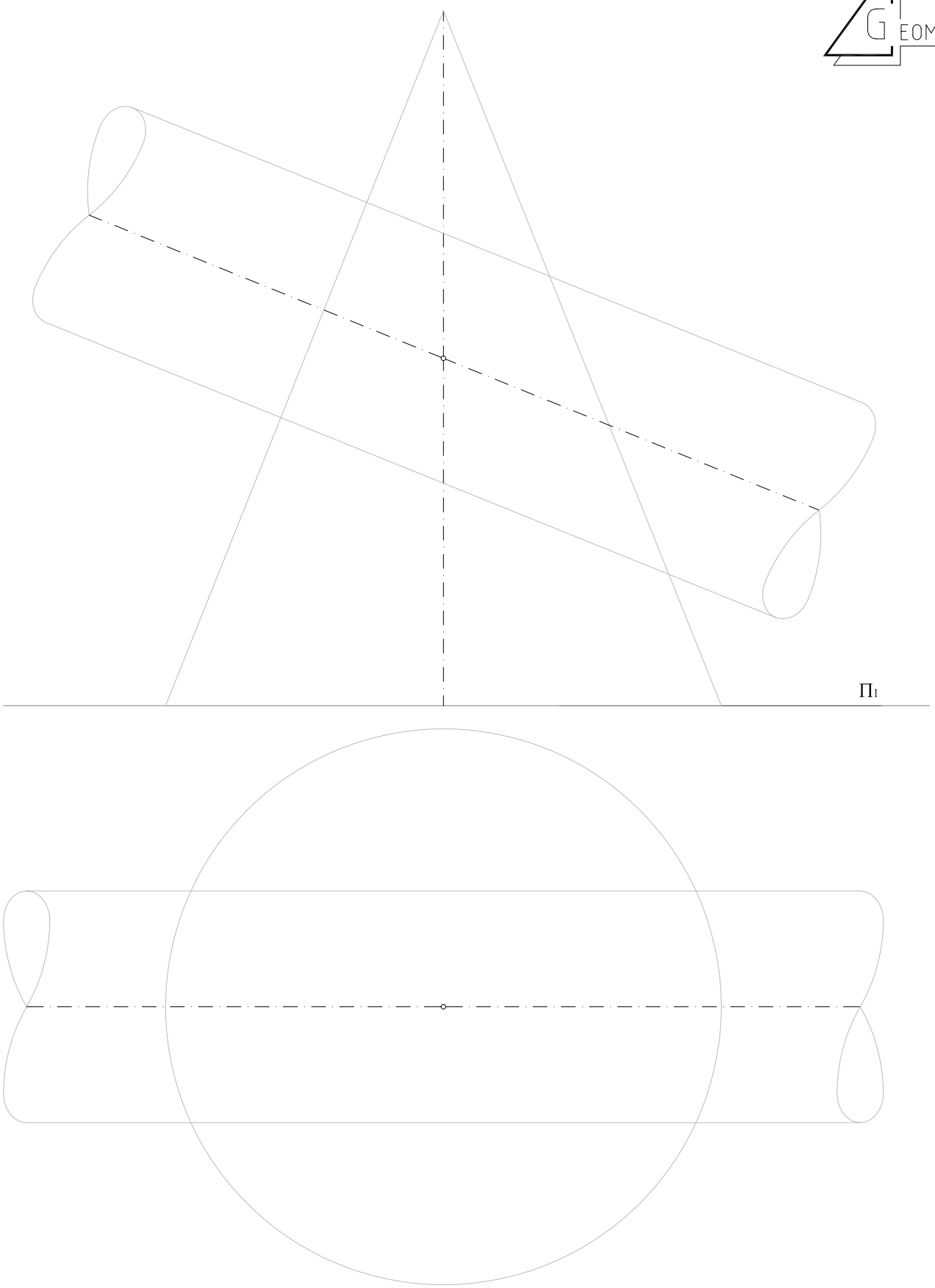

Drehkegel und Drehzylinder mit schneidenden Achsen
Methode: Hilfskugeln um Achsenschnittpunkt